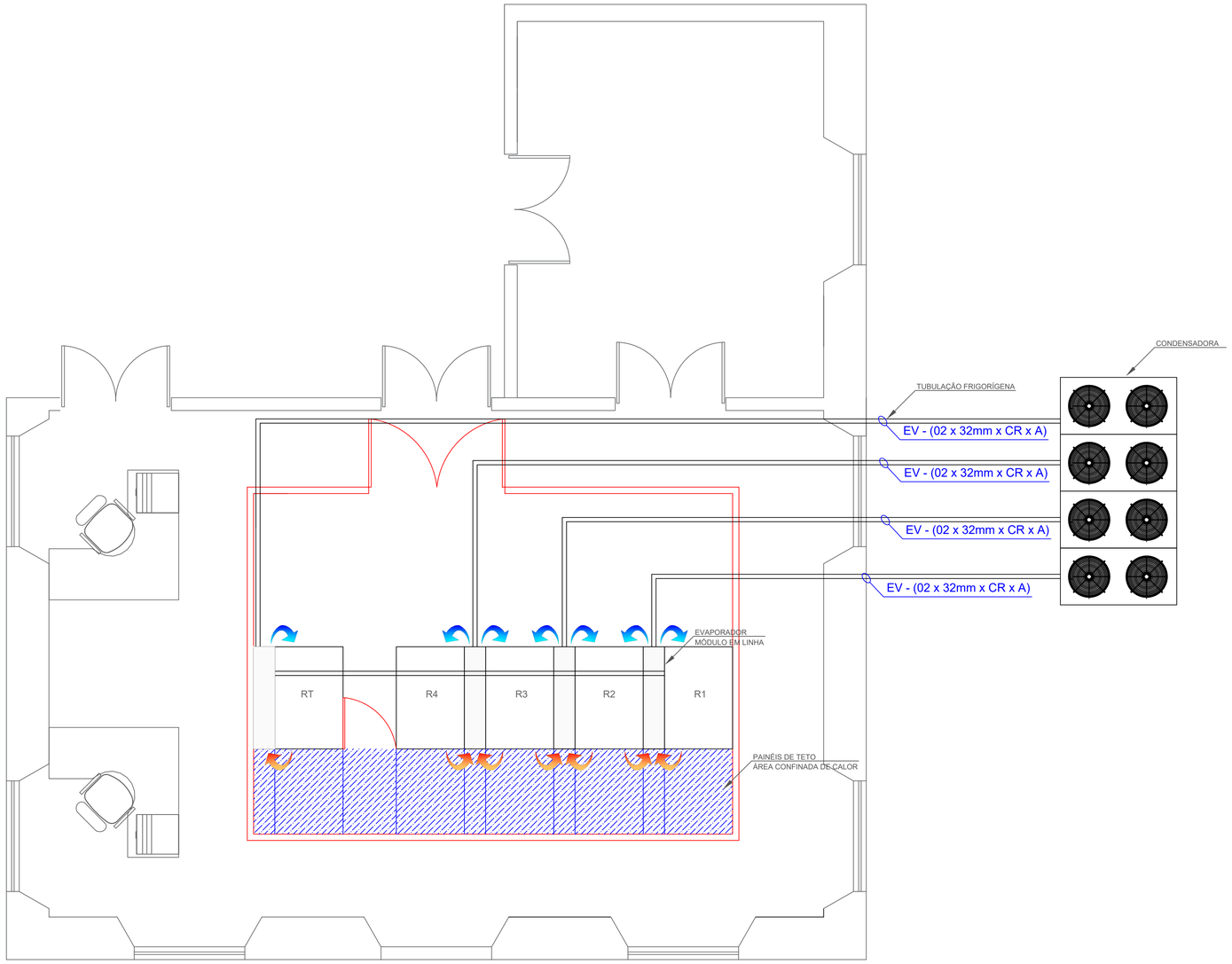

01 PLANTA BAIXA - TÉRREO
ESCALA 1/30

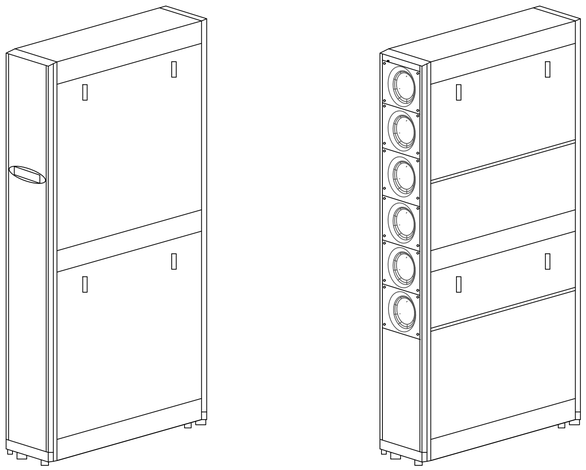

02 DETALHE DA EVAPORADORA EM LINHA
S/E

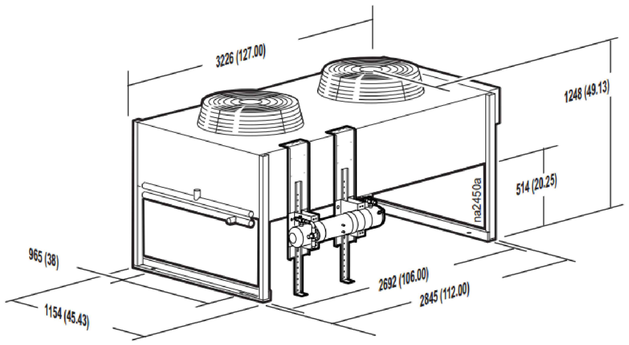

03 DETALHE DA CONDENSADORA
S/E

SIMBOLOGIA

LÓGICA

ENCAMINHAMENTO ALTO (SOBRE FORRO) · ENCAMINHAMENTO BAIXO (SOB PISO) · ENCAMINHAMENTO SUBTERRÂNEO · DUTO DE AÇO INOX APARENTE · ENCAMINHAMENTO QUE DESCE · ENCAMINHAMENTO QUE SOBE · ENCAMINHAMENTO QUE PASSA · POSTE PARA FIXAÇÃO DE ENCAMINHAMENTO AÉREO

PONTO LÓGICO A 1200M DO PISO · PONTO LÓGICO A 300M DO PISO · PONTO LÓGICO A 2000M DO PISO · PONTO LÓGICO NO TETO · PONTO LÓGICO NO PISO · EQUIPAMENTOS DE LÓGICA · ENLACE DE RÁDIO · ANTENA PARA RÁDIO DIGITAL DE ALTO — CABOS UPA

ELÉTRICA

ENCAMINHAMENTO ALTO (SOBRE FORRO) · ENCAMINHAMENTO BAIXO (SOB PISO) · ENCAMINHAMENTO SUBTERRÂNEO · DUTO DE AÇO INOX APARENTE · ENCAMINHAMENTO QUE DESCE · ENCAMINHAMENTO QUE SOBE · ENCAMINHAMENTO QUE PASSA · QUADRO DE DISTRIBUIÇÃO ELÉTRICA · CONTROLADORA

PONTO ELÉTRICO A 1200M DO PISO · PONTO ELÉTRICO A 300M DO PISO · PONTO ELÉTRICO A 2000M DO PISO · PONTO ELÉTRICO ACIMA DO FORRO · PONTO ELÉTRICO NO PISO · CAIXA DE PASSAGEM COM FUNDO BRITA · CAIXA DE PASSAGEM METÁLICA · LUMINÁRIA LED 600x600mm — 60W · SENSOR DE PRESENÇA WIRELESS

CONTROLE DE ACESSO

LEITOR BIOMÉTRICO DE FACE DO SISTEMA DE CONTROLE DE ACESSO (BF) · A1 · CABO TRANÇADO COM 6 CONDUTORES 22AWG COM BLINDAGEM INTERNA OU EQUIVALENTE · TECLADO COM TECLADO ALFANUMÉRICO DO SISTEMA DE CONTROLE DE ACESSO · A2 · 2 CABOS DE SELÃO 0,75mm² · CONTROLADORA - PARA ACIONAMENTO DO SISTEMA DE CONTROLE DE ACESSO · BOTOEIRA PARA LIBERAÇÃO DA PORTA PELO SISTEMA DE CONTROLE DE ACESSO · DUAS FECHADURAS ELETROMAGNÉTICAS COM PARA CADA FOLHA DA PORTA) COM CAPACIDADE DE 1050gF

CFTV

CÂMERA FIXA BOX · CÂMERA FIXA ANALÓGICA · CÂMERA FIXA PANORÂMICA · CÂMERA FIXA DOME · CÂMERA MÓVEL PTZ

ÁREA DE VISUALIZAÇÃO DAS CÂMERAS ONDE É POSSÍVEL A IDENTIFICAÇÃO DE PESSOAS. (ÁREA COM 5 PIXELS POR CENTÍMETRO)

DETECÇÃO E COMBATE A INCENDIO

CENTRAL DE DETECÇÃO E ALARME DE INCÊNDIO · DETECTOR ÓPTICO DE FUMAÇA AMBIENTE · DETECTOR ÓPTICO DE FUMAÇA — DUTO/PISO · ACIONADOR MANUAL DE INCÊNDIO — AM · SIRENE ÁUDIO VISUAL DE INCÊNDIO BITONAL — 24Vcc (SAV) · SIRENE DE INCÊNDIO BITONAL — 24Vcc (S)

CHAVE DE BLOQUEIO DE HFC-227 — CB · MÓDULO DE COMANDO E ALARME — MCA · DESLIGAMENTO DO AR CONDICIONADO — DAC · DAILETE REDONDO TIPO « ALÚ-A» · SOLENÓIDE DE CILINDRO DE HFC-227 · ELETRODUTO GALVANIZADO AMBIENTE (ALTO) Ø 3/4"

ELETRODUTO GALVANIZADO AMBIENTE (ABAIXO DO PISO) · DIFUSOR DE GÁS HFC-227 — TIPO 360° — FABR. KENTEC

OBSERVAÇÕES

- Considerar a seção de 3/4" para eletrodutos novos que não possuem suas seções indicadas em planta.
- Considerar a seção do cabo de 1,5mm² para cabos que não possuem suas seções indicadas em planta.

NOTAÇÃO DE LÓGICA E INFRAESTRUTURA

Tipo do cabo

Quantidade de cabos

Quantidade de pares metálicos, ou nº fibras, ou bitola elétrica

99 x CWY99P ou 99F ou #99mm²

XX99 - (99 x 13 x tipo I x tipo II)

Identificação do distribuidor (PCC ou A1)

#dmm #(d'xd")mm

Quantidade de encaminhamento

Tipo do encaminhamento

E: Embutido
A: Aparente

A LETRA C REPRESENTA A DESIGNAÇÃO DE CIRCUITO ELÉTRICO

<CON>

NÚMERO SEQUENCIAL DO CIRCUITO ELÉTRICO

SEQUÊNCIA DOS DISTRIBUIDORES ESPALHADOS PELO SITIO.

A700.000
ZZ700.999

NÚMERO SEQUENCIAL DO CABO ÓPTICO OU METÁLICO.

* Tipo do cabo:
W = Primário (P), Secundário (S) ou Interligação (I)
Y = UTP (U), STP (S), Fo (F), Telefônico (T), MPO (M) ou Elétrico (E)

= Tipo do encaminhamento:
FG – Ferro Galvanizado
PVC – Cloreto de Polivinil
CAN – Conduíte de PVC flexível
PZNF – Perfilado em Ferro Galvanizado
ELEC – Eletrocalha em Ferro Galvanizado
DAI – Duto de Aço Inox
AG – Aço Galvanizado
CR – Cobre Rígido

NOTAÇÃO DE ELÉTRICA E INFRAESTRUTURA

Identificação do Circuito Elétrico

XXZ

99

Tipo do circuito*

#99" ou #99x99

#dmm #(d'xd")mm

Diametro ou dimensões do encaminhamento

Seção do Condutor em mm²

Condutor Neutro

Condutor Fase

Condutor Terra

* Tipo do circuito:
Para circuitos estabilizados, Z = E.

TRIBUNAL REGIONAL ELEITORAL DE PERNAMBUCO

Tribunal Regional Eleitoral de Pernambuco

Av. Agamenon Magalhães, 1160 - Derby,
Recife - PE, CEP 52010-904
Fone: +55 81 3194-9200
www.tre-pe.jus.br

NIXCOMM TECNOLOGIA EMPRESARIAL LTDA

Av. Dr. José Augusto Moreira, 525 - Sala 02,
Casa Caiada, Olinda - PE, CEP 53130-410
Fone: +55 81 3222-7300

www.nixcomm.com.br *e-mail: nixcomm@nixcomm.com.br*

DADOS DO PROJETO

PROJETO DO DATA CENTER DO TRIBUNAL REGIONAL ELEITORAL DO ESTADO DE PERNAMBUCO - TRE-PE

LOCALIZAÇÃO

Av. Agamenon Magalhães, 1160 - Derby, Recife - PE, 52010-904

ARQUIVO	27 - TRE-PE-PRJ01273 - 2018-06-13 - Projeto do Sistema de Climatização				
DATA	JUNHO/2018	**VERSÃO**	03	**ETAPA**	PROJETO EXECUTIVO
DESENHO	Danielle Oliveira				
CO-RESPONSÁVEL	Annie Silva Henrique Pereira				
RESPONSÁVEL TÉCNICO	**Hermes Aguiar Sodré** CREA: 180.127.288-3				

AR AR CONDICIONADO	**PROJETO** PROJETO DATA CENTER - TRE-PE		**AR 01**
	TÍTULO PROJETO DO SISTEMA DE CLIMATIZAÇÃO	**ESCALA** 1 : 750	

Modificações sem o devido provimento do laudo técnico dos autores, serão de inteira responsabilidade do cliente, isentando os autores da co-responsabilidade do projeto. Reprodução, cópia ou qualquer outra forma de utilização do presente projeto para fins comerciais, só poderá ser feito mediante autorização, por escrito, dos autores.